КСХ-Хаджидимитров ЕООД София, кв.Враждебна, ул. 3-та, 4 тел.: 02/ 943 45 34 www.obkov.com /e-mail: office@obkov.com

SESAM MINI

Система от рафтове

Компактния рафт за съхранение

KSH Hadzhidimitrov

peka Switzerland

КСХ-Хаджидимитров ЕООД София, кв.Враждебна, ул. 3-та, 4 тел.: 02/ 943 45 34 www.obkov.com /e-mail: office@obkov.com

видове

на склад

Sesam Mini, бяло

Sesam Mini, сиво

Sesam Mini, антрацит

отличителни черти

* Два здрави метални рафта и две куки за кофи или кърпи за почистване
* Идеалното място за съхранение на почистващо оборудване и аксесоари за почистване на обувки
* Може да се използва и за съхранение на хранителни стоки и подправки

* Може да се инсталира във висок или нисък шкаф, на вътрешната стена или отвътре на вратата
* Отлично допълнение към Sesam Standart за шкафа с почистващо оборудване

* Лесен монтаж - само с 4 винта
* Можете да местите рафтовете и куките навсякъде, за да отговарят на вашите предпочитания
* Рафтовете са затворени отдолу, което спира падането на малки предмети и течовете от бутилките

аксесоари

Допълнителни закачалка

За захващане на рафтовете Libell

КСХ-Хаджидимитров ЕООД София, кв.Враждебна, ул. 3-та, 4 тел.: 02/ 943 45 34 www.obkov.com /e-mail: office@obkov.com

Технически параметри

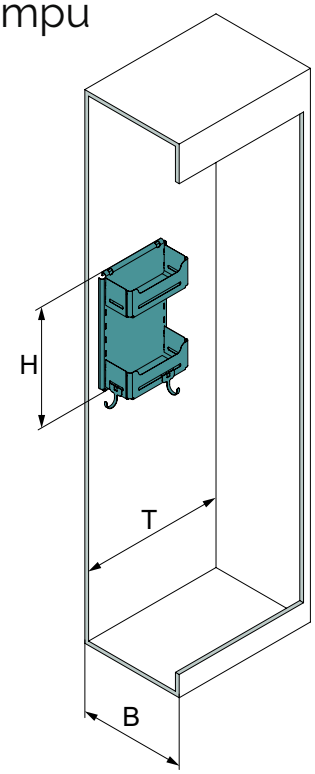

B= Габаритна ширина	200 mm
T= Вътрешна дълбочина	330 mm
H= Вътрешна височина	434 mm

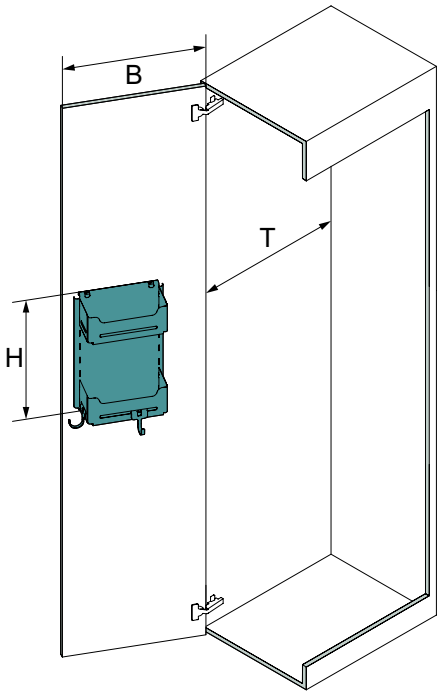

B= Габаритна ширина	450 mm
T= Вътрешна дълбочина	200 mm
H= Вътрешна височина	434 mm

Sesam Mini

Многофункционална система от рафтове

- Идеалното място за съхранение на малки прибори, благодарение на високите затворени тави
- Може да се монтира отляво или отдясно в шкафа
- Модулна система, рафтовете се регулират по височина

Комплекта включва:
1 система за поставяне на рафтове
2 рафта
2 закачалки

Модул	Покритие	Ширина	Дълбочина	Височина	Код	Цена
200/450	антрацит	121	278	434	525-600.0380.43	149,00

Закачалка (допълнителна)

За захващане с клипс към рафт Libell Sesam

	Покритие	Ширина	Дълбочина	Височина	Код	Цена
	антрацит	50	48	88	525-600.0359.43	14,50